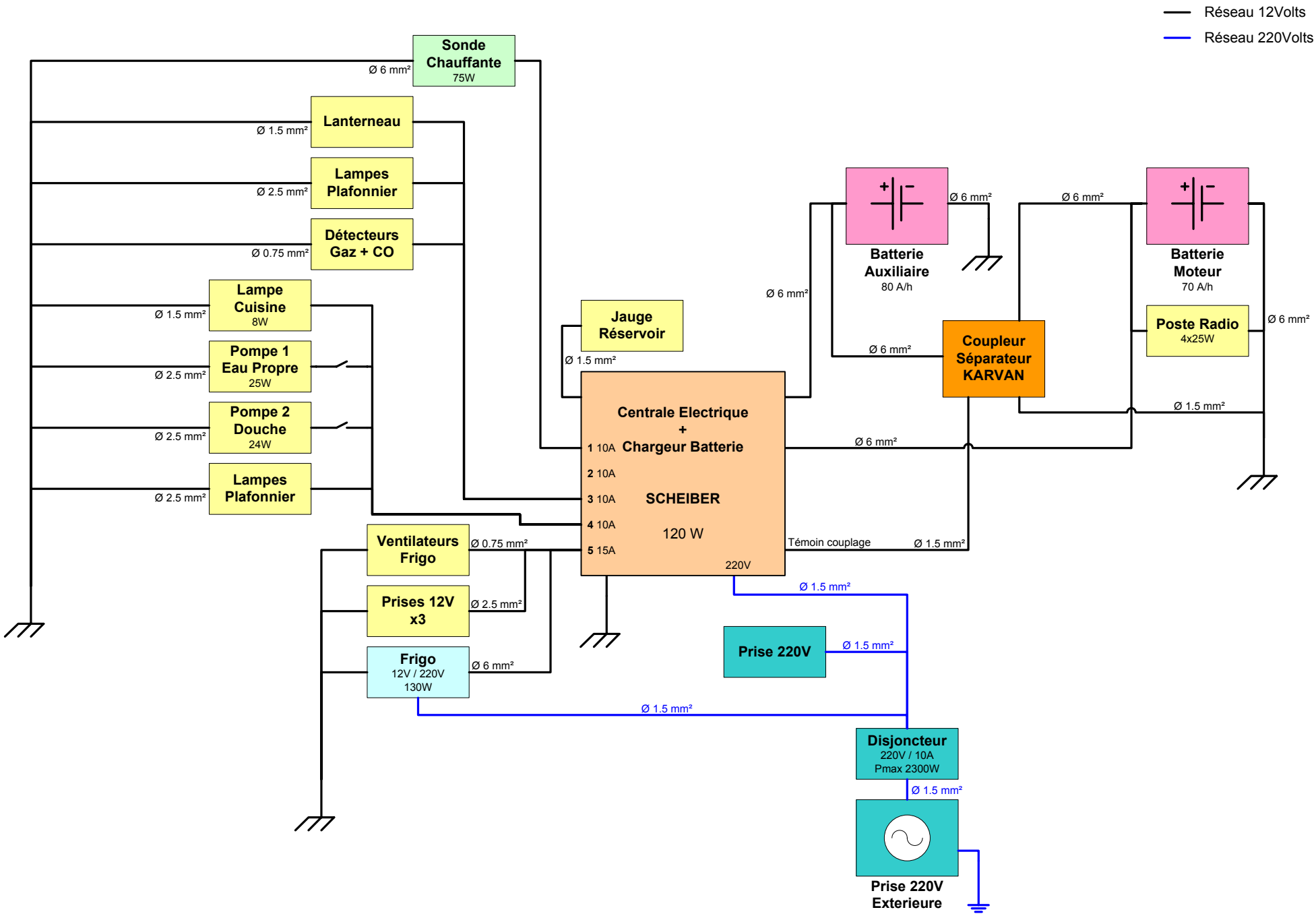# Schéma Installation Electrique 12V / 220V